SULO®

SOLUCIONES FRACCIÓN

ORGÁNICA

INTRODUCCIÓN

La Ley 07/2022, de Residuos y Suelos Contaminados establece la obligatoriedad de **la recogida separada de biorresiduos** no solo para hogares, también para sector industrial, servicios y comercios.

BIORRESIDUOS COMERCIAL / INDUSTRIAL | **2022**

POBLACIONES DE MENOS DE 5000 HABITANTES | **2023**

Esta Ley establece en su artículo 25 lo siguiente: " Entre los modelos de recogida de las fracciones anteriores que establezcan las entidades locales se deberán priorizar los modelos de recogida más eficientes, como el puerta a puerta o el uso de contenedores cerrados o inteligentes que garanticen ratios de recogida similares"

SULO pone a disposición de las entidades locales una amplia gama de soluciones eficientes adaptadas para la recogida de la FRACCIÓN ORGÁNICA:

✓ RECOGIDA PUERTA A PUERTA
contenedores desde 10 hasta 50L

✓ CARGA TRASERA
contenedores desde 120 hasta 1100L

✓ COMPOSTADORES
soluciones para compost

✓ CARGA LATERAL
contenedores de 2000/2200L

✓ CARGA VERTICAL
Columnas metálicas de 2000/2200L

SOLUCIONES PUERTA A PUERTA

ROLL BOX 45L

ESPECIAL COMERCIOS / GRANDES PRODUCTORES

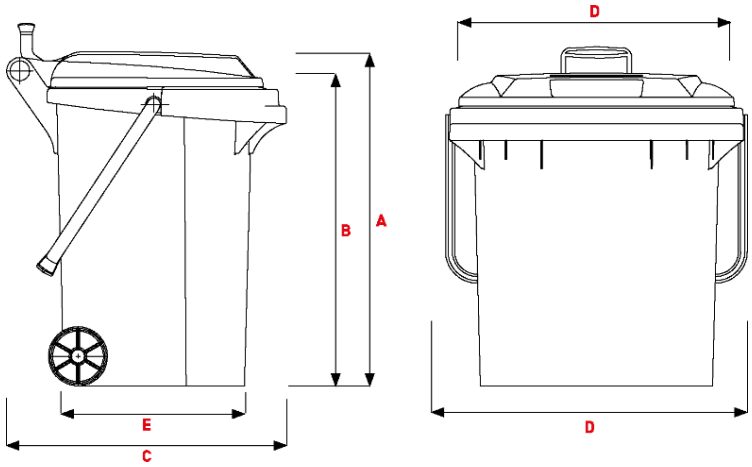

DIMENSIONES (mm)

A	Altura total	554
B	Altura peine	454
C	Fondo superior	427
D	Ancho total	493
E	Fondo inferior	379

PESO (Kg)

Peso total	5

MATERIALES

Fabricado en polietileno de alta densidad **HDPE**

ERGONOMÍA & FUNCIONALIDAD

GRAN ERGONOMÍA: Fácil de manejar gracias a su cómoda **asa de transporte extraíble de tres posiciones** y a las **ruedas** situadas en la parte trasera

Disponible con **pedal opcional**

Recogida con peine de doble ángulo adecuado para todos los equipos de **elevación DIN**

Equipado de serie con **alojamiento para chi**p según RAL GZ 951/1

Compatible con todos los sistemas de **identificación y pesaje**

Fácil de limpiar gracias a las superficies lisas y las esquinas interiores redondeadas

Resistente al deterioro, a las heladas, al calor y a muchos productos químicos

MÁS SOLUCIONES PUERTA A PUERTA.....

Ergonómicos y ligeros, con formas redondeadas y superficies lisas sin asperezas, que no retienen los residuos y por lo tanto muy fáciles de lavar. Con tapa hermética que limita la propagación de los olores.

10L

DIMENSIONES (mm)

A	Altura	290
D	Ancho	210
E	Fondo	290

PESO (Kg)

Peso total	0,8

25L

DIMENSIONES (mm)

A	Altura	451
D	Ancho	260
E	Fondo	413

PESO (Kg)

Peso total	1,8

35L

DIMENSIONES (mm)

A	Altura	495
D	Ancho	425
E	Fondo	305

PESO (Kg)

Peso total	2,2

50L

DIMENSIONES (mm)

A	Altura	480
D	Ancho	580
E	Fondo	295

PESO (Kg)

Peso total	2,7

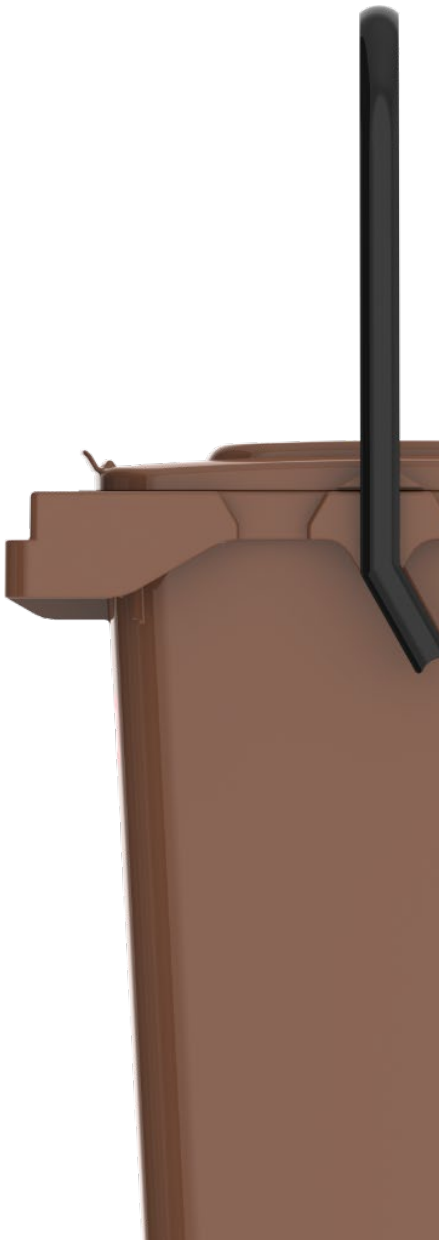

SOLUCIONES CARGA TRASERA 2R

CONTENEDORES CITYBAC® 2R 120 & 240 & 360L

CITYBAC® 120L

CITYBAC® 240L

CITYBAC® 360L

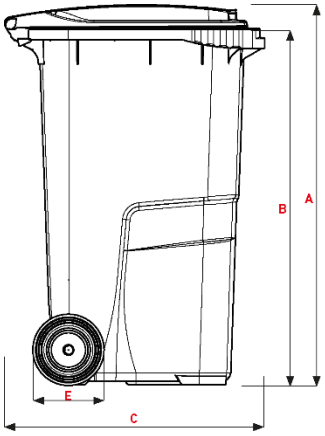

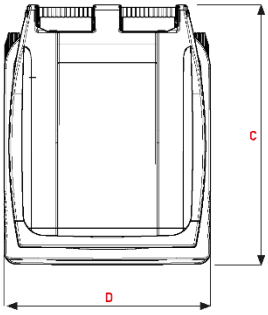

DIMENSIONES (mm)

	120L	240L	360L
A Altura total	940	1061	1105
B Altura peine	889	998	1015
C Profundidad	550	730	877
D Anchura	480	580	601
E Diámetro ruedas	200	200	200

PESO (Kg)

Peso total	6,8	8,8	12,3
Máximo peso total	60	110	160

ACCESORIOS

Cerradura AUTOMÁTICA

Cerradura MANUAL

Cerradura de GRAVEDAD

Pedal

COLORES ESTÁNDAR

TAPA
Marrón MR
RAL 8025
CUERPO
Marrón MR
RAL 8025

TAPA
Marrón MR
RAL 8025
CUERPO
Gris AT
RAL 7021

DISEÑO Y MATERIALES

Fabricados en HDPE por inyección multipunto

100% reciclables

Disponible en **CIRCULAR ECO 100% RECICLADO 100% RECICLABLE**

Resistentes al deterioro, a inclemencias meteorológicas y a productos químicos

Adecuados para equipos de elevación DIN

Compatibles con sistemas de identificación y sistemas de pesaje

Equipado de serie con alojamiento para chip según RAL GZ 951/1

CALIDAD & UTILIZACIÓN

Aditivos exentos de cadmio respetuosos con el medio ambiente

Sistemas de gestión certificados según ISO 9001, ISO 14001y ISO 45001 e ISO 50001

Conformes a Norma UNE EN 840

ERGONOMÍA / BENEFICIOS PARA EL USUARIO

Disponibles con pedal opcional

Seguro y fácil de manejar gracias a su asa continua en el cuerpo

Gran estabilidad gracias a la posición externa de las ruedas

Bajo peso para su facilidad de manejo

SOLUCIONES CARGA TRASERA 4R

CONTENEDOR CITYBAC® 4R: 400L

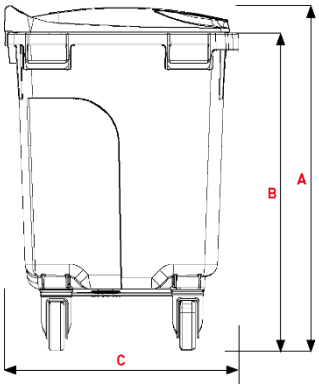

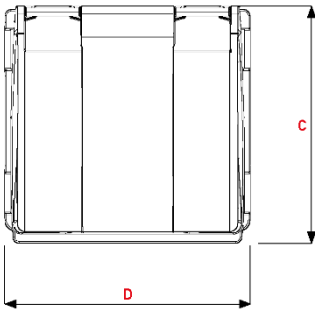

DIMENSIONES (mm)

A	Altura total	1165
B	Altura peine	1070
C	Profundidad	775
D	Anchura	1265

PESO (Kg)

Peso total	25
Máximo peso total	160

CONTENEDOR CITYBAC® 4R: 800L

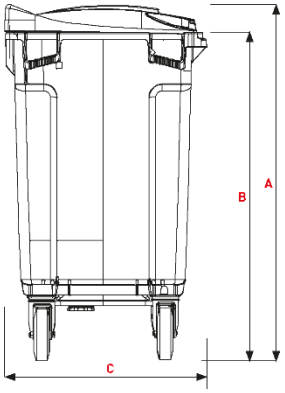

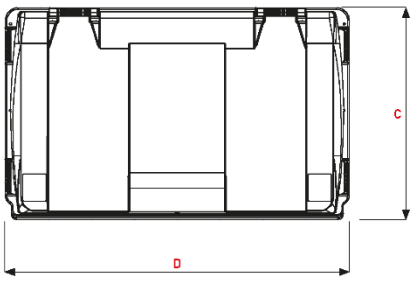

DIMENSIONES (mm)

A	Altura total	1320
B	Altura peine	1215
C	Profundidad	775
D	Anchura	1265

PESO (Kg)

Peso total	40
Máximo peso total	308

CONTENEDOR CITYBAC® 4R: 100L

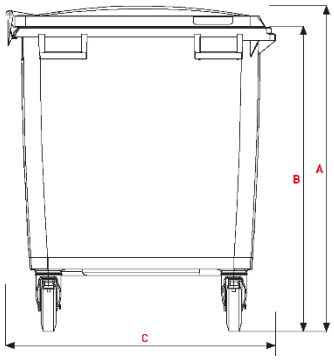

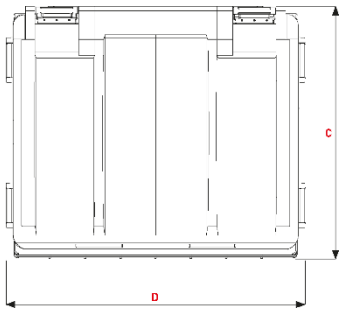

DIMENSIONES (mm)

A	Altura total	1295
B	Altura peine	1200
C	Profundidad	1105
D	Anchura	1265

PESO (Kg)

Peso total	56
Máximo peso total	400

CONTENEDOR CITYBAC® 4R: 1100L

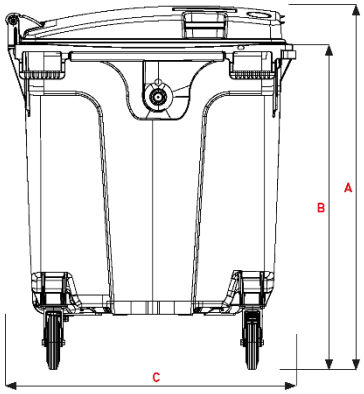

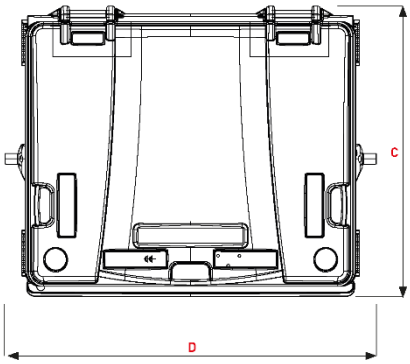

DIMENSIONES (mm)

A	Altura total	1330
B	Altura peine	1205
C	Profundidad	1075
D	Anchura	1370

PESO (Kg)

Peso total	46
Máximo peso total	510

Contenedor 1000L MR RAL 8025
sobretapa SULO, cerradura electrónica SULO y cerradura automática llave triangular

CARACTERÍSTICAS CONTENEDORES 4R

COLORES ESTÁNDAR

TAPA
marrón MR
RAL 8025

CUERPO
marrón MR
RAL 8025

TAPA
marrón MR
RAL 8025

CUERPO
gris AT
RAL 7021

ACCESORIOS

Cerradura AUTOMÁTICA

Cerradura MANUAL

Cerradura de GRAVEDAD

Cerradura ELECTRÓNICA

Pedal

SOBRETAPA

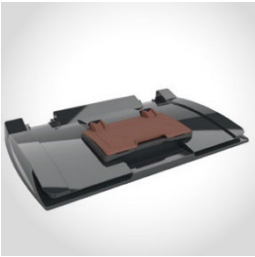

Disponible con sobretapa
Dimensiones **512 X 283 mm**

Vista interior
sobretapa con cerradura electrónica SULO

OTRAS OPCIONES DE SOBRETAPA DISPONIBLES
CONSULTAR

DISEÑO Y MATERIALES

Fabricados en HDPE por inyección multipunto

100% reciclables

Disponible en **CIRCULAR ECO 100% RECICLADO 100% RECICLABLE**

Resistentes al deterioro, a inclemencias meteorológicas y a productos químicos

Adecuados para equipos de elevación DIN

Compatibles con sistemas de identificación y sistemas de pesaje

Equipado de serie con alojamiento para chip según RAL GZ 951/1

CALIDAD & UTILIZACIÓN

Aditivos exentos de cadmio respetuosos con el medio ambiente

Sistemas de gestión certificados según ISO 9001, ISO 14001y ISO 45001 e ISO 50001

Conformes a Norma UNE EN 840

ERGONOMÍA / BENEFICIOS PARA EL USUARIO

Disponibles con pedal opcional

Ruedas estándar 200 mm. (disponibles con ruedas de 160 mm.)

Seguro y fácil de manejar gracias a su asa continua en el cuerpo

Gran estabilidad gracias a la posición externa de las ruedas

Bajo peso para su facilidad de manejo

COMPOSTADOR THERMOSTAR **400/600/900L**

Fabricado de manera sostenible en polipropileno 100 % reciclado y reciclable

> ligero y muy fácil de montar
> aisla el compost gracias a las paredes gruesas
> resistente a los rayos UV y a la intemperie, garantiza una larga vida útil de la compostadora.

DIMENSIONES

THERMOSTAR 400L

THERMOSTAR 600L

THERMOSTAR 900L

DIMENSIONES (mm)

	400L	600L	900L
Altura	1000	1000	1000
Profundidad	790	1100	1300
Anchura	790	1100	1300

PESO / ESPESOR

Peso total Kg	12	16	20
Espesor tapa (mm)	4,5	4,5	4,5
Espesor paredes (mm)	3	3	3

FÁCIL MONTAJE

Presentado en un kit con correas, el montaje se realiza en menos de 5 minutos, sin herramientas ni tornillos. Los paneles, equipados con bisagras, se ensamblan entre sí mediante varillas deslizantes.

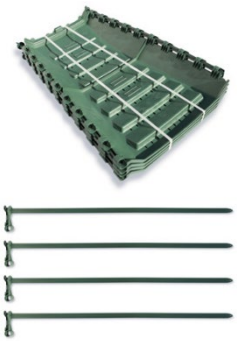

MATERIALES

Fabricado al **100% en polipropileno reciclado y reciclable**. Tinta estabilizada con U.V., de color verde

GARANTÍA

Garantizado durante **2 años contra todo vicio de fabricación** y en uso normal.

FUNCIONALIDAD

Sin fondo, el compostador se pone directamente en el suelo, poniendo en contacto directo el compost con la micro fauna.

Es **rellenado y vaciado con facilidad**: con su altura adecuada (de 100 cm), su montaje permite acceder a todos los lados.

La **tapa extraíble** facilita la mezcla de las materias y la recuperación del compost.

SOLUCIONES CARGA LATERAL

BARCELONA 2200L

ISO 9001 - ISO 14001
OHSAS 18001 - ISO 50001
ISO 14006 - EMAS
BUREAU VERITAS
Certification

Fabricados en un 82% con materiales plásticos y en un 17% con componentes metálicos, todos ellos reciclables 100%.

Cumplen con la normativa
UNE - EN 12574 – 1/2/3.

Disponen de marcado del nivel sonoro de acuerdo a la directiva europea 2000/14/CE.

ACCESIBILIDAD UNIVERSAL
Validada por ILUNION según norma UNE EN 170001.

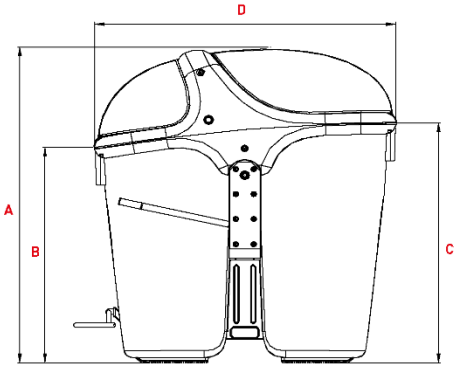

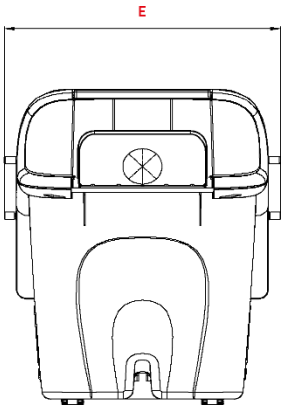

DIMENSIONES (mm)

A	Altura total	1755
B	Altura lado usuario	1200
C	Altura lado calle	1340
D	Profundidad	1520
E	Anchura	1380

PESO (Kg)

Peso total	120
Carga Nominal	880

CERRADURAS

Disponible con cerradura electrónica de apertura mediante tarjeta

COMPATIBLE CON TODAS LAS CERRADURAS DEL MERCADO

ACCESIBILIDAD

Pedal adaptable antideslizante

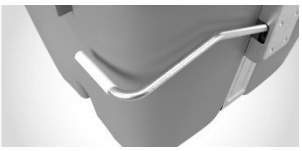

Maneta

COLORES ESTÁNDAR

CUBA

GRIS **RAL 7037**

GRIS **RAL 7043**

TAPAS

MARRÓN **RAL 8024**

GRIS **RAL 7038**

CUBIERTAS LATERALES

MARRÓN **RAL 8024**

GRIS **RAL 7011**

GRIS **RAL 7038**

ICON 2000L

Cuba y tapa en HDPE, refuerzo estructural en poliamida con fibra de vidrio, todos ellos junto a las partes metálicas reciclables 100%.

Cumplen con la normativa
UNE - EN 12574 – 1/2/3.

Disponen de marcado del nivel sonoro de acuerdo a la directiva europea 2000/14/CE.

ACCESIBILIDAD UNIVERSAL
Validada por ILUNION según norma UNE EN 170001.

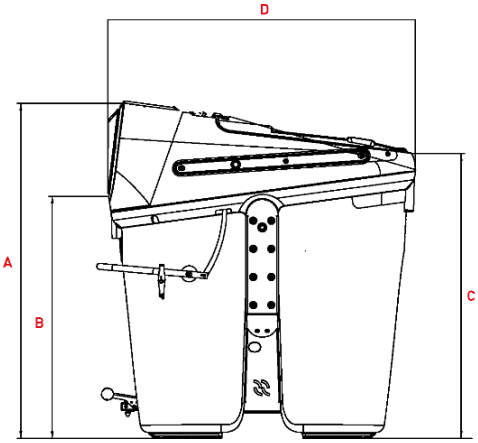

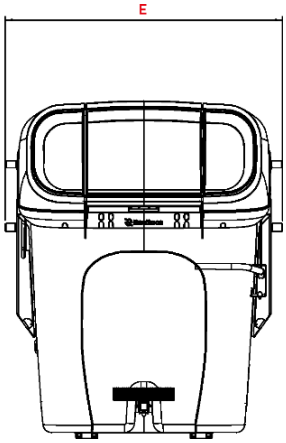

DIMENSIONES (mm)

A	Altura total	1680
B	Altura lado usuario	1205
C	Altura lado calle	1355
D	Profundidad	1520
E	Anchura	1380

PESO (Kg)

Peso total	128

CERRADURAS

Disponible con cerradura electrónica de apertura mediante tarjeta

COMPATIBLE CON TODAS LAS CERRADURAS DEL MERCADO

COLORES ESTÁNDAR

CUBA

GRIS **RAL 7037**

GRIS **RAL 7043**

TAPA

MARRÓN
RAL 8024

ACCESIBILIDAD

INVASIÓN MÍNIMA DE LA TAPA

amplio grado de apertura para insertar sin dificultad el residuo.

PEDAL DE 5 POSICIONES

pedal adaptable antideslizante

MANETA ERGONÓMICA

Mínimo esfuerzo para abrir la tapa

ZONA SMART

Dos zonas protegidas y aisladas de los residuos y líquidos con fácil acceso por los lados de la tapa para poder instalar todos los sistemas electrónicos de una forma segura y práctica, situado en una posición óptima desde el punto de vista ergonómico.

SOLUCIONES CARGA VERTICAL

COLUMNA AVANT 2200L

MÁXIMA ACCESIBILIDAD
su altura es la menor del mercado: **1560 mm.**

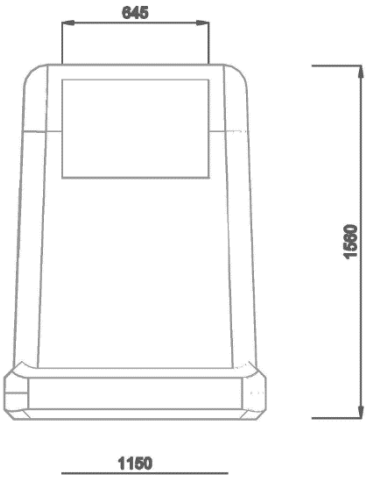

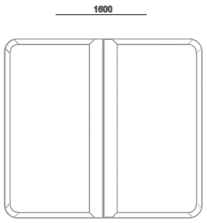

DISPONIBLE TAMBIÉN PARA **3000L**

Bandeja para lixiviados
capacidad para 180L

DIMENSIONES (mm)

Altura total	1560
Altura boca	1200
Profundidad	1600
Anchura	1150

PESO (Kg)

Peso total	244
Peso máximo	995

CERRADURAS

Disponible con cerradura electrónica de apertura mediante tarjeta

COLORES ESTÁNDAR

Cuerpo GRIS **RAL 7043**

Tapa MARRÓN **RAL 8025**

Cuerpo GRIS **RAL 7040**

Tapa MARRÓN **RAL 8025**

MATERIALES

ENVOLVENTE: Chapa precincada de 2 mm pintada con pintura liquida e imprimación previa

ZONA DE APORTACIÓN: Chapa preincada de 2 mm terminada con pintura al horno

PUERTAS DE DESCARGA: Chapa galvanizada en caliente de 2 mm

CARACTERÍSTICAS

Disponible para sistema kinshofer

Fácil vaciado: ángulo de apertura de las trampillas a 90°

Dimensión boca vaivén: a demanda

Disponible con boca tambor: 635 x 400 mm.

Centrador opcional

Gran espacio para la comunicación en todos sus lados

CONFORME A NORMA EN ISO 13071

El ángulo de apertura de las trampillas a 90° garantiza el mejor vaciado posible en todas las circunstancias y cualquiera que sea el flujo recogido, rápido y seguro.

COLUMNA SAFOR 2400L

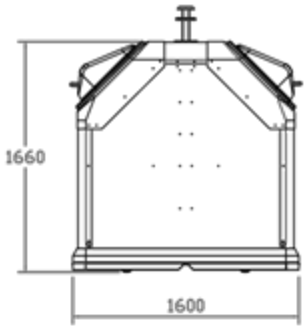

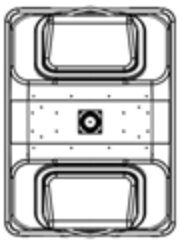

DIMENSIONES (mm)

Altura total	1660
Profundidad	1600
Anchura	1200

PESO (Kg)

Peso total	229
Carga Nominal	960

Bandeja para lixiviados
capacidad para 250L

DISPONIBLE TAMBIÉN PARA **3000L**

CERRADURAS

Disponible con cerradura electrónica de apertura mediante tarjeta

COLORES ESTÁNDAR

CUERPO

GRIS **RAL 7032**

TAPA & MARCO

MARRÓN **RAL 8025**

Marco
MARRÓN
RAL 8025

Tapa
GRIS
RAL 7032

MATERIALES

Cuerpo en acero galvanizado de 1,2 mm
Fondo en acero decapado de 2 mm, soldado estanco y galvanizado en caliente
Marcos y tapas superiores en PRFV

CARACTERÍSTICAS

Disponible para sistema kinshofer y doble gancho
Apertura de compuertas inferiores de 1200 mm
Dimensión boca: 890 x 520mm.
Pedal opcional
CERTIFICADO UNE EN 13071

CERRADURA ELECTRÓNICA SULO
AC MINI

Sistema de control de acceso que permite la apertura mediante la presentación de una tarjeta autorizada RFID.

Sin la presentación de la tarjeta, o mediante la presentación de una no autorizada, el contenedor bloquea la apertura no permitiendo el depósito de residuos.

DIMENSIONES

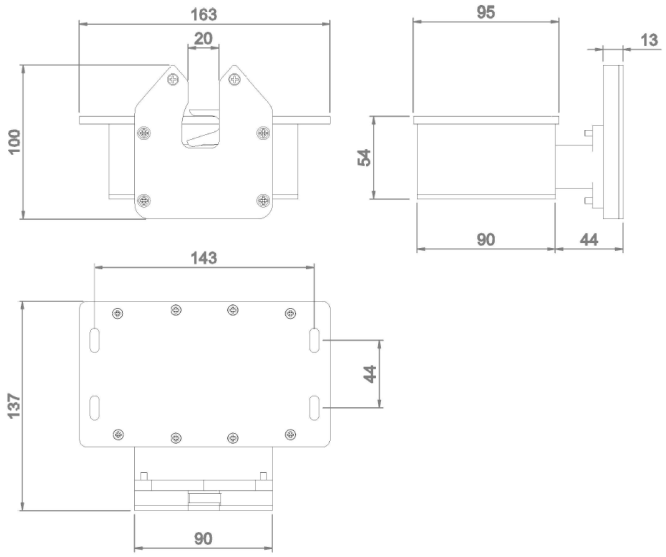

DATOS

Todas las aperturas realizadas en el contenedor quedarán registradas en el sistema de control de acceso.

Esta información se descarga a nuestros servidores a través de un dispositivo presente en los vehículos de recogida, que envía la información por proximidad al efectuar el vaciado de los contenedores.

Los datos recibidos serán transmitidos mediante 3G/4G/GPRS, desde el vehículo de recogida a nuestros servidores, para su tratamiento y visualización

CARACTERÍSTICAS

Dimensiones: 167 x 137 x 100 mm.

Peso: 740 gr. (batería incluidas)

Material de fabricación: PVC

Elementos metálicos en acero inoxidable

Sistema electrónico protegido frente a humedad e inclemencias atmosféricas. IP67

Cambio de baterías sencillo, en alojamiento independiente

Estimación duración de baterías, 38.000 ciclos, equivalente a 1 año de funcionamiento

Memoria interna con capacidad de almacenamiento de hasta 40.000 registros.

FUNCIONAMIENTO

Apertura mediante presentación tarjeta RFID MIFARE Classic 1K con número de TAG único y código de contrato específico.

Comunicación birideccional

Funcionamiento entre -10 ºC y 50 ºC

APP de comunicaciones basada en Android

Distancia de lectura máxima: 50 mm.

Dispositivo de lectura en vehículo mediante BLE Bluetooth

Distancia de enlace BLE en terreno abierto: 50 m.

APP de mantenimiento para la gestión y control del sistema

Velocidad de transmisión de datos: hasta 1.000 registros en 90 segundos.

Scaneado constante y automático en busca de cerraduras, mediante BlueTooth.

Recogida de datos al conectar con una cerradura mediante BLE

Registro de datos en memoria interna del teléfono

Transmisión a web service, en función de posibilidades red, 3G/4G/5G.

Sin coste mensual

Contenedor modelo
BARCELONA 2200L
CARGA LATERAL

cerradura electrónica
AC MINI SULO en
contenedor de carga
lateral para orgánica