CITYBAC®
CONTENEDORE
BARCELONA 2200

SULO®

Citybac® Contenedore Barcelona 2200

DISEÑADO PARA LAS PERSONAS Y LA CIUDAD

Este atractivo todoterreno se integra perfectamente en los paisajes urbanos

Por su funcionalidad y estética, el modelo Barcelona se ha ganado la confianza de los usu

- Volumen máximo de recogida para el vaciado lateral
- Características ergonómicas rediseñadas
- Mejora de la accesibilidad para todas las personas
- Menos contaminación acústica
- Fácil mantenimiento, lavado mecanizado
- Resistente al deterioro, a las heladas, al calor y a muchos productos químicos
- La estabilización especial de los rayos UV proporciona unas excelentes características de envejecimiento
- Los elementos metálicos son de acero al carbono y están protegidos contra la corrosión
- Cumple con la norma UNE - EN 12574 - 1/2/3 y cumple con todos los requisitos dimensionales, de seguridad e higiene
- Respetuoso con el medio ambiente, Fabricado con PEAD reciclable

ACCESIBILIDAD

LATERAL

RECICLABLES AL 100 %

CONTROL DEL NIVEL DE LLENADO

ISO 9001 - ISO 14001
OHSAS 18001 - ISO 50001
ISO 14006 • EMAS
BUREAU VERITAS
Certification

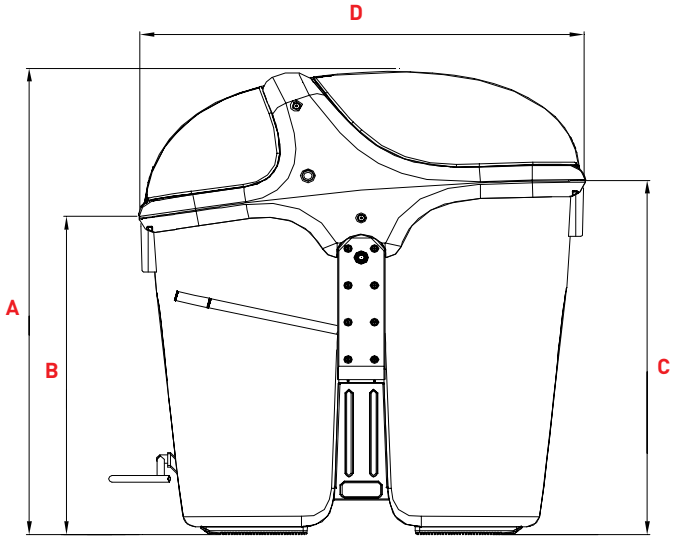

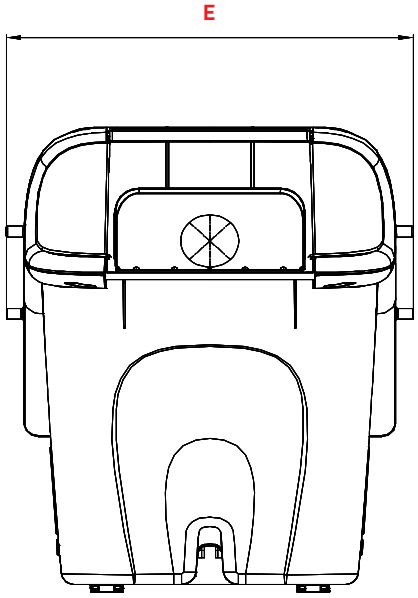

BARCELONA 2200

Dimensiones (mm)

A	Altura total ~	1755
B	Altura - del lado usuario ~	1200
C	Height - del lado calle ~	1340
D	Profundidad total ~	1520
E	Anchura total - incl. sistema de prensión~	1260

Pesos

Carga nominal (kg)	880
Peso total en vacío - incl. pedal y maneta (kg) ~	120

Las dimensiones y el peso pueden variar ligeramente debido a las condiciones de producción.

Citybac® Contenedore Barcelona 2200
CARACTERÍSTICAS

COLORES CUBAS

GRIS
RAL 7037

GRIS TRÁFICO
RAL 7043

CUBAS Y TAPAS

GRIS CLARO
RAL 7038

MARRÓN
RAL 8024

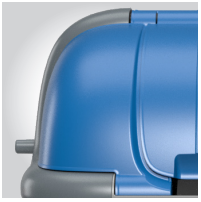

AZUL
RAL 5005

AMARILLO
RAL 1018

VERDE
RAL 6032

TAPAS / CUBIERTAS LATERALES

GRIS HIERRO
RAL 7011

GRIS ÁGATA
RAL 7038

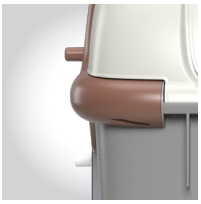

MARRÓN
RAL 8024

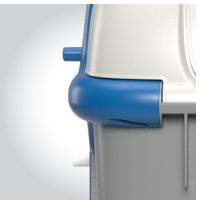

AZUL
RAL 5005

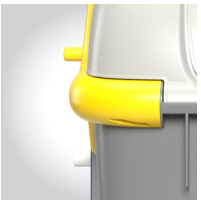

AMARILLO
RAL 1018

VERDE
RAL 6032

Colores orientativos.

BOCAS DE DEPÓSITO
El contenedor BARCELONA 2200 está disponible con diferentes aberturas de tapa para las principales fracciones de residuos, como el papel/cartón (500 x 190 mm mm), vidrio, envases (410 x 275 mm), los residuos orgánicos y resto (500 mm).

AMPLIO ESPACIO DE PERSONALIZACIÓN
La dimensión máxima de serigrafía será de 300 x 300 mm

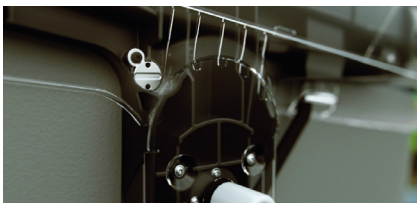

IDENTIFICACIÓN CONTENEDOR
Barcelona facilita de serie un alojamiento normalizado y protegido para colocar Transponder LF o HF. Ofrece muchas ventajas para el servicio que realiza el mantenimiento del contenedor: Registro servicios de descarga y/o lavado, máquina asociada, fecha, hora, etc.

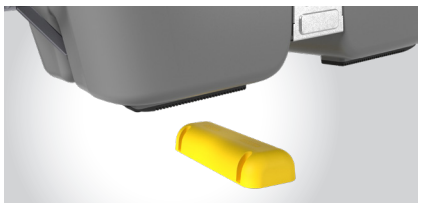

SISTEMA DE ALINEACIÓN Y CENTRADO
Simplifica la colocación de la papelera.

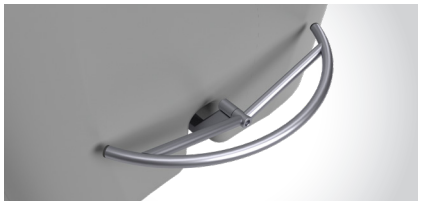

PEDAL CON 2 POSICIONES
Para adaptarse a cualquier ubicación del contenedor. Mínimo esfuerzo para abrir la tapa. Antideslizante. Máxima seguridad e higiene para el usuario.

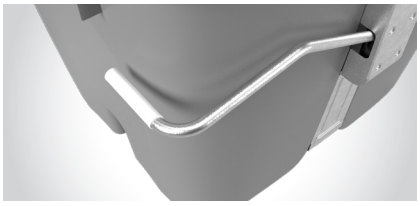

MANETA ERGONÓMICA
Mínimo esfuerzo para abrir la tapa. Fácil limpieza.

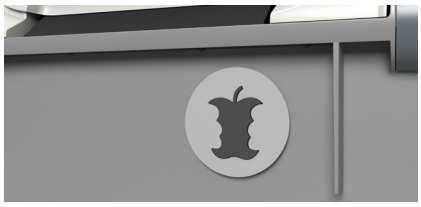

ACCESIBILIDAD UNIVERSAL
Validada por ILUNION según norma UNE EN 170001. La accesibilidad universal abarca a toda la gama en capacidades y fracciones.

sulo.es

DATA-BARCELONA-2200-ES-1-0-240222

SULO®