CITYBAC® CLASSIC
1100L FD

SULO®

Citybac® Classic 1100L Flachdeckel
PRODUKTDETAILS

1 Flachdeckel
2 Griff/Griffmulde
3 Deckelgriffe seitlich 2x
4 Durchfassgriffe mit Griffrohr hinten 2x
5 Kennzeichnungsflächen

A Rumpf
B DIN-Kammaufnahme, doppelstufig
C Stapelrippen
D SULO Aufkleber / Kennzeichnungsfläche
E Einsteckgriffe seitlich 4x
F Chipnest serienmäßig
G Aufnahmezapfen
H Funktionsrollen 2x
I Doppelstopp 2x
J Lenkrollen 2x

MANUAL LOCK
AUTOMATIC LOCK

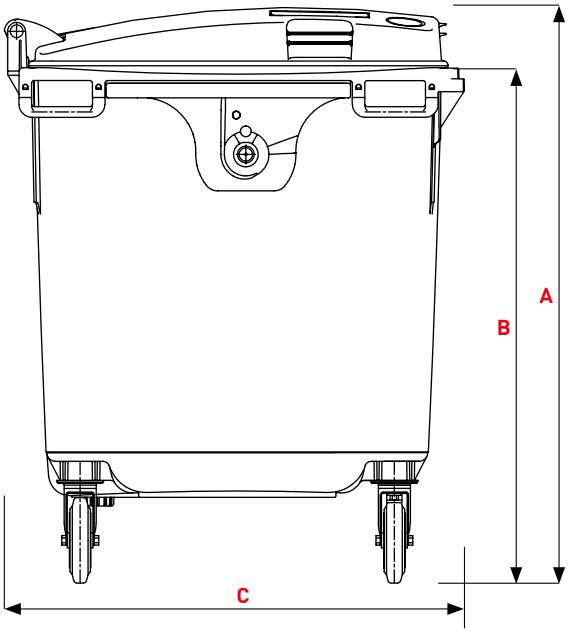

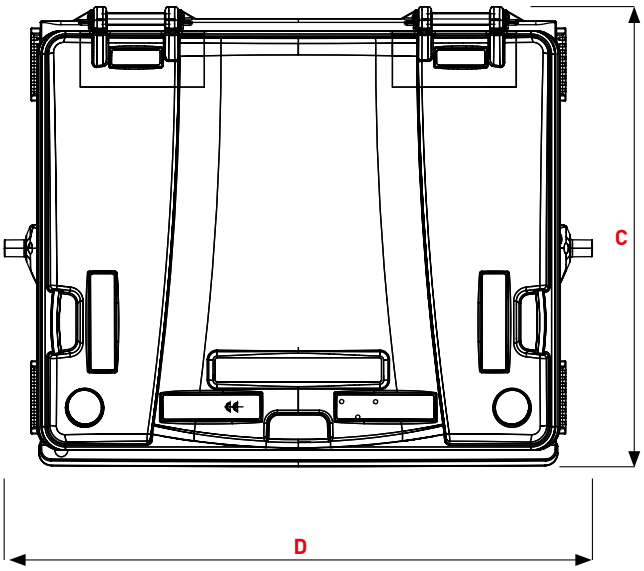

FLACHDECKEL

Dimensionen (mm)

A	Höhe gesamt ~	1330
B	Oberkante Kammaufnahme ~	1205
C	Tiefe des Behälters ~	1075
D	Breite gesamt ~	1370

Gewichte

Nennvolumen (L)	1100
Leergewicht (kg) ~	50
max. Füllgewicht (kg) ~	440
Zul. Gesamtgewicht (kg) ~	510

FLACHDECKEL MIT DECKEL IN DECKEL

Dimensionen (mm)

A	Höhe gesamt ~	1330
B	Oberkante Kammaufnahme ~	1205
C	Tiefe des Behälters ~	1075
D	Breite gesamt ~	1370
E	Einwurfmaß Deckel vorne ~	1162 x 290

Gewichte

Nennvolumen (L)	1100
Leergewicht (kg) ~	50
max. Füllgewicht (kg) ~	440
Zul. Gesamtgewicht (kg) ~	510

Maße können produktionsbedingt abweichen. Bei den Leergewichten handelt es sich um einen gerundeten Durchschnittswert basierend auf der Standard-Ausführung. Die tatsächlichen Gewichte können produktions- und spezifikationsbedingt abweichen.

Citybac® Classic 1100L Flachdeckel
PRODUKTDETAILS

FARBGEBUNG

Behälterrümpfe aus 100 % recyceltem Material mit einem Anteil von mindestens 60 % an Post-Consumer-Recyclingmaterial

GRAU
RAL 7021
AT

UMWELTFREUNDLICH

Perfekt in Szene gesetzt mit farbigen **Deckeln** zur Fraktionskennzeichnung

GRAU
RAL 7021
AT

GRÜN
RAL 6011
VJ

BRAUN
RAL 8025
MR

BLAU
RAL 5023
BN

GELB
RAL 1018
JA

ORANGE
RAL 2008
OF

ROT
RAL 3001
RN

ALTERNATIVE FARBEN FÜR DEN BEHÄLTERRUMPF

Basisfarbe

GRÜN
RAL 6011
VJ

UMWELTFREUNDLICH

Basisfarbe

BRAUN
RAL 8025
MR

UMWELTFREUNDLICH

Basisfarbe

BLAU
RAL 5023
BN

UMWELTFREUNDLICH

Sonderfarbe

GELB
RAL 1018
JA

UMWELTFREUNDLICH

Farben können produktionsbedingt abweichen. Die nach RAL angegebenen Farbwerte sind Richtfarben.

OPTIONS

DECKEL-IN-DECKEL

Verpackung

Deckel-in-Deckel

vorderer Deckel
erhältlich in den Farben

EINWURFSYSTEME

Glas

150 mm mit Blendring und Gummirosette

Papier

Papierschlitz 530 x 95 mm längs

Einwurfhaube **BLAU**

AUFNAHME

Gabelstapleraufnahme

Aufnahmezapfen

GRIFFE

Hebegriffe seitlich 2x

TRANSPORT

Zuggeschirre

PEDAL

Öffnung durch Fußhebel

GERÄUSCHDÄMPFUNG

Deckelüberschlag

Deckelzuschlag

FAHRWERKE

Kunststofffelge, Rad Ø 200 mm

Kunststofffelge, Rad Ø 200 mm, Spurlosreifen

Stahlfelge, Kugellager, Rad Ø 200 mm

Doppelstopp

Zentralfeststeller

Lenksperre

SCHLÖSSER

Dreikantschloss mit/ohne Offenstellung

Verschluss für Vorhängeschloss

Zylinderschloss mit Automatikfunktion

Zylinderschloss ohne Automatikfunktion

Citybac® Classic 4Rad
TECHNISCHE INFORMATIONEN

	1100 LITER FD
MATERIAL	
Extra UV Schutz	■
FARBEN	
Standard Farben	■
Andere Farben	■
DECKELSYSTEME	
Flachdeckel	■
Flachdeckel mit Deckel-in-Deckel (DID)	■
Runddeckel	
Runddeckel mit Deckel-in-Deckel (DID)	
AUFNAHMESYSTEM	
EN 840 / DIN Kammaufnahme	■
Mit Aufnahmezapfen	■
Hebegriffe 2x	■
Einsteckgriffe hinten	
Gabelstapleraufnahme	■
WASSERABLAUF	
Wasserablauf	■
Ohne Wasserablauf	■
TRANSPORT SYSTEM	
Zuggeschirr mit Deichsel / ohne Deichsel	■
EINWURFSYSTEME	
Verpackung	
Deckel-in-Deckel 2x, in Gelb RAL 1018	
Glas	
2 x Rundeinwurf mit Blendring und Gummirosette Ø 150 mm	■
Papier	
Papierschlitz: 530 x 95 mm	■
Papiereinwurfhaube blau	■
DECKELÖFFUNGSSYSTEM	
Deckelöffungssystem (DOG)	■
GERÄUSCHDÄMPFUNG	
Deckelüberschlagsdämpfung	■
Deckelzuschlagsdämpfung	■
KINDERSICHERUNG	
Comfort	
Basic	
Light	

	1100 LITER FD
FAHRWERK	
Rad Ø 200 mm	■
Rad Ø 200 mm, spurlos	■
Stahlfelge mit Kugellager	■
Lenkrolle	■
Doppelstopp (DS)	■
Zentralfeststeller (ZF)	■
Lenksperre	■
SCHLOSSSYSTEME	
Vorrichtung für Vorhängeschloss 1x	■
Vorrichtung für Vorhängeschloss 2x	
Dreikantschloss	
mit Offenstellung	■
ohne Offenstellung	■
Zylinderschloss ohne Automatik-Funktion	
gleich schließend	■
gruppen schließend	■
verschieden schließend	■
Zylinderschloss mit Automatik-Funktion	
gleich schließend	■
gruppen schließend	■
verschieden schließend	■
RFID CHIP MONTAGE	
RFID-Chip montiert, ohne Barcode-Aufkleber	■
RFID-Chip montiert, mit Barcode-Aufkleber	■
RFID TRANSPONDER	
Transponder 134kHz HDX + HID Inlay vergossen	■
Transponder 134kHz FDX vergossen	■
Transponder 134kHz FDX Stiftsockelniet	■
Transponder 134kHz HDX + Glas	■
Transponder 125kHz FDX vergossen	■
Transponder 125kHz FDX Stiftsockelniet	■
Transponder 13,56 MHz	■
INDIVIDUELLE KENNZEICHNUNG	
Rumpf	
SULO Aufkleber	■
Kunden Aufkleber	■
Heißprägung	■
Laufende Nummer (farblos / schwarz / weiß)	■
Deckel	
Kunden Aufkleber	■
Siebdruck	
Heißprägung	■
Laufende Nummer (farblos / schwarz / weiß)	■
Deckelprägeeinsatz	■

■ Serienausführung
■ Option

sulo.de

SULO®