# CITYBAC®
# 400L

SULO®

# Citybac® 400L
## CARACTERÍSTICAS

1 Tapa plana
2 Asas
3 Asas con empuñaduras x2
4 Zonas de personalización

**A** Cuerpo
**B** Sistema de elevación DIN
**C** Nervaduras de apilado
**D** Zonas de personalización
**E** Asas laterales ergonómicas x4
**F** Alojamiento para Chip
**G** Ruedas funcionales x2
**H** Ruedas giratorias x2

circular eco

MANUAL AUTOMÁTICO

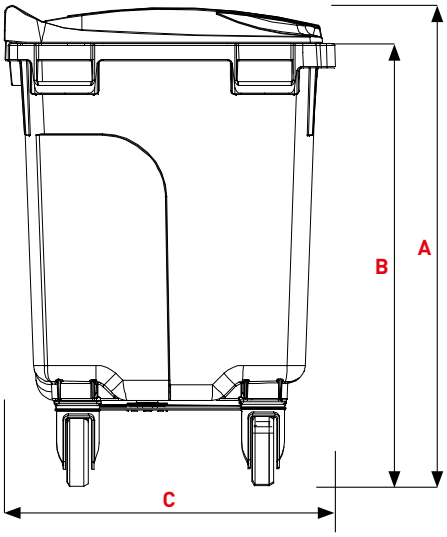


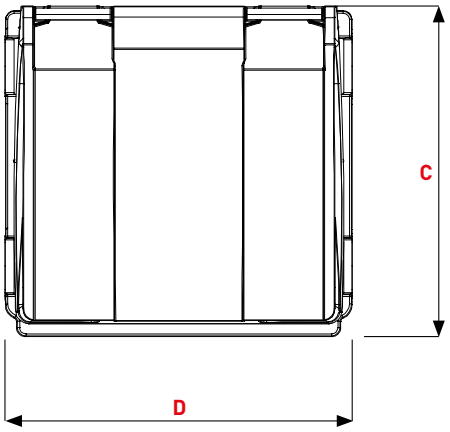

## TAPA STANDARD

### Dimensiones (mm)

| | | |
|---|---|---|
| **A** | Altura ~ | 1130 |
| **B** | Altura peine ~ | 1050 |
| **C** | Profundidad ~ | 790 |
| **D** | Anchura ~ | 820 |

### Pesos

| | |
|---|---|
| Volumen nominal (L) | 400 |
| Peso en vacío (kg) ~<br>EN 840 | 25 |
| Max. peso llenado (kg) ~ | 160 |

Las dimensiones y el peso pueden variar ligeramente debido a las condiciones de producción.

# Citybac® 400L
# CARACTERÍSTICAS

## COLORES

GRIS ANTRACITA
**RAL 7021**
**AT**

CIRCULAR ECO

**Cuerpos de contenedores** fabricados con hasta un 100 % de reciclado. Conseguimos una media del 70 % de reciclado doméstico (envases, tapones) y del 30 % no doméstico (contenedores, chatarra industrial, palés)

## 100% MATERIAL RECICLADO

RAL 7021

RAL 7011

RAL 6011

RAL 6009

RAL 8025

RAL 5023

## MATERIAL VIRGEN

RAL 9010

RAL 7038

RAL 5015

RAL 5005

PANTONE 5395C

RAL 3974GN

PANTONE 167 C

RAL 3000

RAL 3005

RAL 1018

## MÁS OPCIONES CIRCULAR ECO PARA EL CUERPO

VERDE
RAL
**6011**
**VJ**

CIRCULAR ECO

MARRÓN
RAL
**8025**
**MR**

CIRCULAR ECO

AZUL
RAL
**5023**
**BN**

CIRCULAR ECO

ROJO
RAL
**3000**
**RN**

CIRCULAR ECO

NARANJA
PANTONE
**167 C**
**OF**

CIRCULAR ECO

AMARILLO
RAL
**1018**
**JA**

CIRCULAR ECO

Los colores verde, marrón y azul pueden llegar al 100% de material reciclado.

Otros colores y combinaciones de colores disponibles bajo pedido mínimo.
Los colores pueden variar debido a la producción. Los valores de color indicados según RAL son colores orientativos.

# OPCIONES

## IDENTIFICACIÓN DE FRACCIÓN

Colores disponibles

Clip para la tapa, personalización posible

## BOCAS DE DEPÓSITO

### Envases

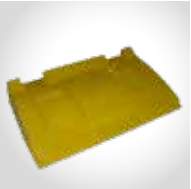

Sobretapa, **Amarillo RAL 1018**
*Consultar posibilidad de boca circular con o sin obturador

### Orgánica

Sobretapa
Colores disponibles

### Vidrio

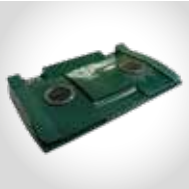

Boca circular con obturador
Ø 150 mm

### Papel

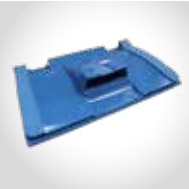

Buzón papel, **Azul RAL 5023**

## INSONORIZACIÓN

Amortiguador de cierre de tapa

## DRENAJE

Tapón de drenaje

## PEDAL

Pedal

## RUEDAS

Rueda giratoria
Ø 160 mm

Rueda giratoria con freno Ø 160 mm

Bloqueo direccional (puede instalarse en cualquier tipo de rueda)

## CERRADURAS

Cerradura automática llave triangular

Cerradura automática llave individual

Cerradura manual con llave triangular

Cerradura de gravedad

# Citybac® 4-Ruedas
# INFORMACIÓN TÉCNICA

| | 400 L |
|---|---|
| **SISTEMA DE VACIADO** | |
| Prensión DIN | ■ |
| **TAPA** | |
| Estándar | ■ |
| Curva | |
| **BOCAS DE DEPÓSITO** | |
| Buzón papel | ■ |
| Buzón papel XXL | |
| Boca circular con obturador Ø 150 mm | ■ |
| Sobretapa corta / Lid-in-Lid | CORTA |
| Clip | ■ |
| **INSONORIZACIÓN** | |
| Tapones | |
| Sistema reductor ruido apertura tapa | |
| **CERRADURAS** | |
| Cerradura manual | ■ |
| Cerradura automática | ■ |
| Cerradura de gravedad | ■ |
| **SISTEMA DE ELEVACIÓN** | |
| Frontal | |
| Suizo | |
| Prensión lateral DIN | ■ |
| Prensión lateral reforzada | |
| Sistema elevación para carretillas | |
| Prensiones metálicas | |
| **RUEDAS** | |
| Ruedas estándar ø 160 | ■ |
| Ruedas estándar ø 200 | |
| 12km/h ruedas reforzadas ø 160 | ■ |
| 12km/h ruedas reforzadas ø 200 | |
| Ruedas sin huella ø 160 | ■ |
| Ruedas sin huella ø 200 | |

| | 400 L |
|---|---|
| **ACCESORIOS** | |
| Pedal | ■ |
| Poste de fijación con asa trasera | |
| Refuerzo del anillo superior | |
| Refuerzo de fondo | |
| Timón de remolque | |
| **DRENAJE** | |
| Tapón de drenaje | ■ |
| **ANTI OLOR** | |
| Anti olor | ■ |
| **PERSONALIZACIÓN** | |
| Foto inyección en tapa | ■ |
| Adhesivo | ■ |
| Pavé en relieve | ■ |
| Estampación en caliente / serigrafía | ■ |
| **IDENTIFICACIÓN** | |
| RFID Chip | ■ |
| Numeración | ■ |

■ Estándar
■ Opcional

sulo.es

DATA-CITYBAC-400L-ES-1-0-01032022

SULO®